Tout simplement mieux conçu

Projet _____

N° d'article _____

Quantité _____

LAVE-VAISSELLE SOUS-COMPTOIR 401HT PLUS

MODÈLE 401HT *PLUS*

Lave-vaisselle sous-comptoir à haute température avec surchauffeur intégré

Illustré avec panneaux d'habillage en standard

ÉNONCÉ DE SPÉCIFICATION

L'appareil spécifié sera le lave-vaisselle sous-comptoir à haute température modèle 401 HT Plus de Moyer Diebel ou équivalent, doté d'affichages numériques des températures, d'un élément chauffant de cuve de 2 kW, d'un démarrage en douceur, d'un bâti en acier inoxydable et d'un mode d'opération remplissage et vidange. L'appareil sera muni d'une ouverture de porte minimale de 15-3/4" [400mm] pour recevoir des plateaux, de même qu'une sentinelle de rinçage assurant une température de rinçage final de 180°F. Si nécessaire, l'appareil sera fourni en mode triphasé.

CARACTÉRISTIQUES STANDARD

- Affichages numériques précis, des températures de lavage et de rinçage
- Élément chauffant de cuve de 2 kW maintient une température de lavage optimale
- Panneaux d'habillage en standard
- Principe d'opération exclusif de remplissage/vidange de Moyer Diebel signifie un **"lavage à l'eau fraîche"** – l'eau de rinçage est toujours réutilisée comme eau de lavage du cycle suivant.
- Disjoncteur de 40 Ampères seulement pour 40 degrés d'élévation en 208/60/1
- Disjoncteur de **50 Ampères seulement pour 70 degrés d'élévation en 208/60/1**
- Démarrage en douceur permet une activation graduelle et silencieuse de la pompe et empêche le bris des assiettes et des verres
- Bâti tout acier inoxydable
- Bras de lavage/rinçage interchangeables en acier inoxydable
- Pompe à détersif liquide et à agent de rinçage en standard
- Tuyaux flexible de remplissage et de drain, régulateur de débit avec crépine et vidange pompée en standard pour une installation facile
- Cycle rapide de 141 secondes. Capacité de 25 paniers à l'heure
- Sentinelle de rinçage garantie le rinçage final à 180°F
- Fourni avec deux paniers de 20" x20" [508mm x 508mm] (un à piquets et un plat)
- Garantie un an pièces et main-d'oeuvre
- Modèle tri-phasé disponible en option

OPTIONS ET ACCESSOIRES

☐ Trousse 511-Surchauffeur 70° F/30° C d'élévation	No. de pièce 0712732
☐ 17RS – Porte-paniers de 17 po. [432 mm]	No. de pièce 0708757
☐ 6T – Base de 6 po [152mm]	No. de pièce 0701969
☐ Trousse de rouleaux 1"	

MD014P Printed in U.S.A.

Moyer Diebel Ltd. – Canada
2674 North Service Rd., Jordan Station, Ontario, Canada L0R 1S0 Tél: 800/263-5798 Téléc: 905/562-4618
sales@moyerdiebellimited.com

Tout simplement mieux conçu

MODÈLE 401 HT *PLUS*

Lave-vaisselle sous-comptoir à haute température avec surchauffeur intégré

Dimensions indiquées en pouces et en [millimètres]

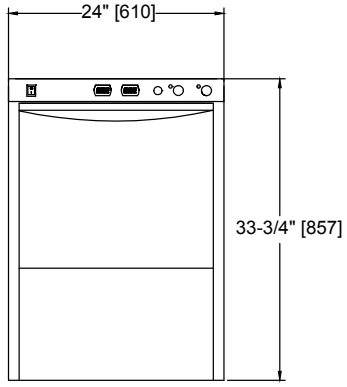

Vue de face

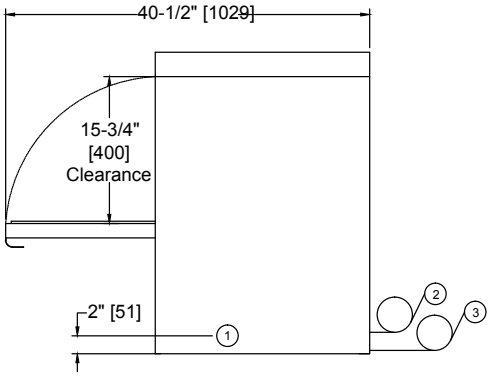

Vue de profil

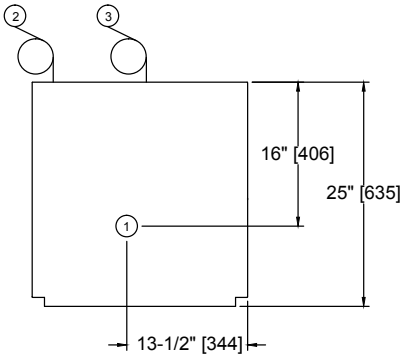

Vue de dessus

SPÉCIFICATIONS

Capacité

* Paniers à l'heure	25

Puissance du moteur (Hp)

Lavage	1

Consommation d'eau

Gal. imp./litres par heure (utilisation max.)	31.9/145
Gal. imp./litres par panier	1.5/6.8

Températures °F/°C

Lavage (minimum)	150/66
Rinçage (minimum)	180/82

Chauffage

Elément chauffant de cuve électrique	2.0 (kW)
Surchauffeur électrique	
(kW pour 40 °F/22 °C d'élévation)	6
(kW pour 70 °F/39 °C d'élévation)	9

Durée de cycle en secondes

Lavage	90
Rinçage	26
Vidange/remplissage	25
Total	141

* N'inclus pas le temps de chargement/déchargement de 30 secondes de la NSF

Avertissement : Les raccords électriques et de plomberie doivent être effectués par des ouvriés autorisés, conformément aux normes de plomberie, de sécurité et de salubrité.

Compte tenu des efforts incessants en vue d' améliorer la gamme de produits Moyer Diebel, les données techniques ci-dessus sont sujettes à changement sans préavis.

Raccord des services

1	**Électrique** 115/208-240/60/1; 3 fils + mise à la terre. Câblage permanent requis (voir l'encadré) 115/208-240/60/3; 4 fils + mise à la terre
2	**Eau** Eau chaude à 140°F/60°C min. pour surchauffeur de 40°F/22°C d'élévation Eau chaude à 110°F/43°C min. pour surchauffeur de 70°F/39°C d'élévation Boyau de remplissage flexible de 5 pi, ½ po di avec raccord de style boyau d'arrosage de 3/4 po fourni. Pression d'écoulement : 25-95 lb/po2 (173-656 kPa)
3	**Drain** Tuyau d'évacuation flexible de 5 pi, 5/8 po di fourni. Pour raccordement à un drain en y de 1-1/2 po.Écoulement maximal: 7 gal. imp./min; 34 l/min

Monophasé Surchauffeur de 40°F/22°C d'élévation	Tirage max. amp.	Amp. min. du fil conducteur	Calibre max. du fusible
115/208/60/1	32	40	40
115/240/60/1	36	40	40
Monophasé Surchauffeur de 70°F/39°C d'élévation	**Tirage max. amp.**	**Amp. min. du fil conducteur**	**Calibre max. du fusible**
115/208/60/1	43	50	50
115/208/60/1	50	60	60

Triphasé (Commande spéciale) Surchauffeur de 40°F/22°C d'élévation	Tirage max. amp.	Amp. min. du fil conducteur	Calibre max. du fusible
115/208/60/3	22	30	30
115/240/60/3	24	30	30
Triphasé (Commande spéciale) Surchauffeur de 70°F/39°C d'élévation	**Tirage max. amp.**	**Amp. min. du fil conducteur**	**Calibre max. du fusible**
115/208/60/3	29	35	35
115/208/60/3	33	40	40

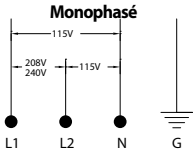

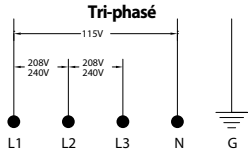

	Hors caisse	En caisse
Hauteur*	33-3/4 po [860]	39-1/2 po [1003]
Largeur	24 po [610]	25 po [635]
Profondeur	24 po [610]	25-1/2 po [647]
Poids d'exp. lb/kg	178/79	198/90

* Pattes réglables fournies.

Moyer Diebel – Canada
2674 N. Service Rd, Jordan Station, Ontario, Canada L0R 1S0
800/263-5798 • Fax: 905/562-5422

ChampionIndustries.com/canada • sales@moyerdiebellimited.com